Scheda prodotto

LEDinspect FAST CHARGE PRO500

Lampade da ispezione

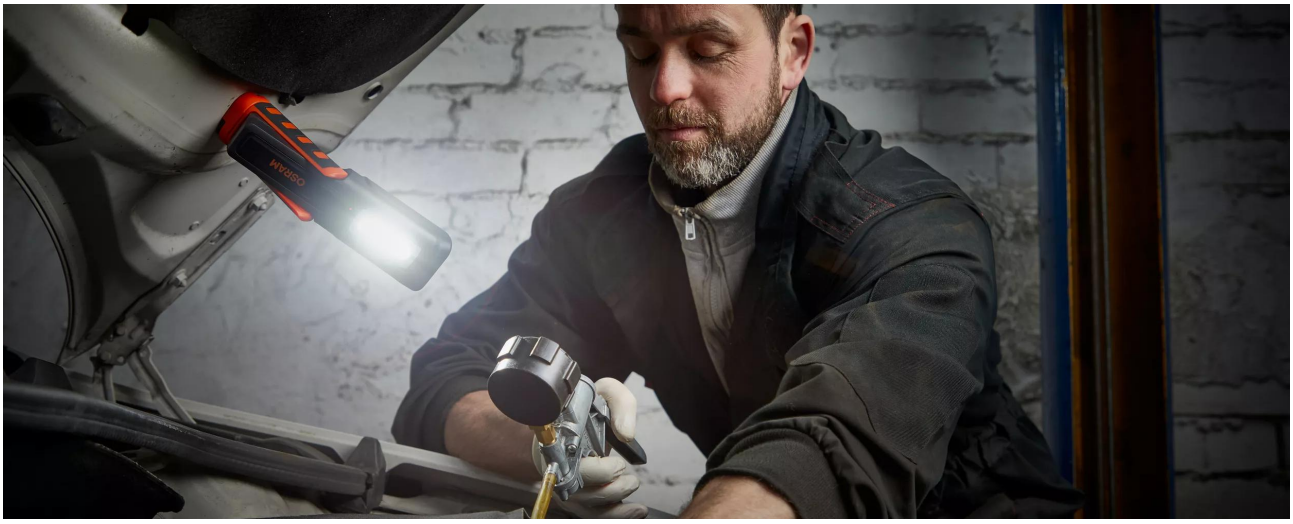

Tecnologia di ricarica rapida

Tempo di ricarica di circa 1 ora dallo 0% al 100% della capacità della batteria

500 Lumen

Due funzioni luminose - luce principale fino a 500 lm e funzione torcia fino a 100 lm

Emissione luminosa multi-angolo

Consente diverse direzioni del fascio di luce

2 anni di garanzia* OSRAM

Sistematiche misure di garanzia della qualità sono alla base della lavorazione e della funzionalità premium dei nostri prodotti. L'innovativa tecnologia e l'eccellente qualità pagano davvero i dividendi per i nostri clienti

La luce è versatile

Questa torcia da ispezione OSRAM di elevata qualità è perfetta per l'uso professionale e privato. Con due funzioni di illuminazione: luce principale fino a 500 lm e funzione torcia fino a 100 lm, è possibile ottenere l'emissione luminosa appropriata a seconda dell'attività. Mentre alcune torce da ispezione impiegano fino a tre ore per caricarsi, la funzione di ricarica rapida della FAST CHARGE PRO 500 porta la lampada dallo 0% al 100% di carica della batteria in circa 1 ora, pur offrendo una lunga durata. La torcia da ispezione è ricaricabile e l'indicatore del livello di carica

© 2025, OSRAM GmbH. Tutti i diritti riservati

integrato mostra lo stato attuale della batteria. Un cavo di ricarica USB di tipo C e il relativo alimentatore sono inclusi nella fornitura. In conformità con il grado di protezione IP65, questa torcia da ispezione ha una protezione dall'ingresso di particelle di polvere e spruzzi d'acqua ed è testata per la resistenza agli urti secondo IK08. Questa torcia LED è facile da trasportare, ha una superficie antiscivolo e antimacchia, include un gancio integrato e magneti per lavorare a mani libere e un facile fissaggio, che la rende ideale per attività artigianali, riparazioni auto e nella vita di tutti i giorni. Inoltre, OSRAM offre una garanzia di 2 anni su questo prodotto*

© 2025, OSRAM GmbH. Tutti i diritti riservati

Scheda prodotto

Dati tecnici

Informazioni sul prodotto

Applicazione (categoria e prodotto)	Torce da ispezione LED

Informazioni generali sul prodotto

Numero d'ordine	LEDIL405

Dati elettrici

Potenza nominale	9 W
Tensione nominale	3.7 V

Dati fotometrici

Temperatura di colore	5700 K
Flusso luminoso	500 lm
Tonalità di luce del LED	bianco

Physical Attributes & Dimensions

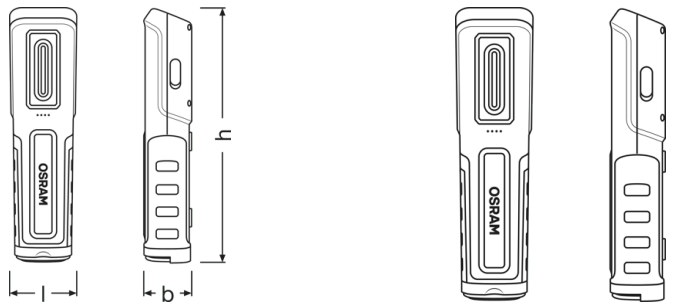

Peso prodotto	380.00 g
Lunghezza	204.0 mm
Larghezza	55.0 mm
Altezza	45.0 mm

Informazioni sul modulo LED

Numero di LED per modulo	2

Colori e materiali

Colore attacco	Black / Orange

© 2025, OSRAM GmbH. Tutti i diritti riservati

Durata

Garanzia	2 anni

Dati di prodotto aggiuntivi

Tipo di batteria	Rechargeable
Numero di batterie incluse	1
Portata della batteria	Yes
Batteria	High-quality lithium-ion battery

Caratteristiche

Tecnologia	LED

Certificati, Norme, Direttive

Norme	CE / EMC / MSDS / ROHS
Classe IK	IK08

Dati logistici

Wattora per batteria [MPRD]	10.00

Informazioni ambientali e normative

Information according Art. 33 of EU Regulation (EC) 1907/2006 (REACh)	
Elenco candidati Sostanza 1	Lead
N. CAS della sostanza 1	7439-92-1
Istruzioni per un utilizzo sicuro	L'identificazione della sostanza dell'elenco di sostanze candidate è sufficiente a consentire un uso sicuro dell'articolo.
Numero di dichiarazione nel database SCIP	2ab9868b-8a12-4d7c-8ebe-1226ecef8902

Dati logistici

Codice prodotto	Descrizione del prodotto	Unità di imballo (Pezzi/unità)	Dimensioni (lunghezza x profondità x altezza)	Volume	Peso lordo
4052899623866	INSPECTION LAMP	Astuccio 1	98 mm x 58 mm x 220 mm	1.25 dm^3	800.00 g
4052899623989	INSPECTION LAMP	Cartone di spedizione 6	212 mm x 193 mm x 240 mm	9.82 dm^3	7950.00 g

1)⊠codice prodotto indicato descrive la minore quantità che può essere ordinata. Una unità di spedizione può contenere uno o più di un singolo prodotto. Quando si inserisce un ordine, per la quantità inserire una o più unità di spedizione.

© 2025, OSRAM GmbH. Tutti i diritti riservati

Download dati

	File
	User instruction LEDinspect FAST CHARGE PRO 500
	User instruction GPRS_Istruzioni sui simboli di sicurezza
	Movie application LEDinspect Inspection Lights Trailer

Parere legale
Consiglio applicativo:

Per informazioni e grafici più dettagliati sull'applicazione, consultare la scheda tecnica del prodotto e le istruzioni per l'utente.*per condizioni dettagliate sulla garanzia visita:

www.osram.it/am-garanzia

Consigli di applicazione
Per informazioni più dettagliate e grafici consultare la scheda tecnica

Clausola
Con riserva di modifiche senza preavviso. Salvo errori o omissioni. Assicurarsi sempre di utilizzare la versione più recente.

© 2025, OSRAM GmbH. Tutti i diritti riservati