Scheda prodotto

Lampade con attacchi in metallo -

Ricambio originale

Le parti di ricambio originali economicamente convenienti

Come tutti i prodotti OSRAM ORIGINAL, anche le luci di segnalazione con attacco in metallo di questa famiglia si distinguono per l'affidabile qualità OEM. Grazie all'ampia gamma di prodotti, le lampade possono essere usate in numerose applicazioni.

© 2025, OSRAM GmbH. Tutti i diritti riservati

Dati tecnici

Informazioni sul prodotto

Applicazione (categoria e prodotto)	Lampade ausiliarie

Informazioni generali sul prodotto

Numero d'ordine	2357A

Dati elettrici

Max potenza assorbita	28 W
Tensione nominale	12.8 V
Potenza nominale	29 W
Tensione di prova	12,8 / 14,0 V

Dati fotometrici

Flusso luminoso	377 lm
Tolleranza flusso luminoso	±30 / ±30 %

Physical Attributes & Dimensions

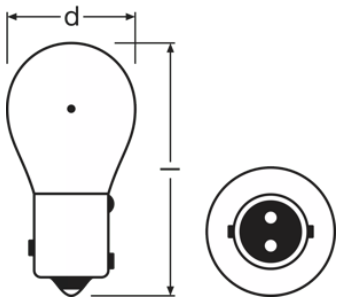

Diametro	27.0 mm
Diametro	27.0 mm
Peso prodotto	8.16 g
Lunghezza	52.5 mm
Attacco (denominazione da norma)	BAY15d

Caratteristiche

Tecnologia	AUX

Certificati, Norme, Direttive

© 2025, OSRAM GmbH. Tutti i diritti riservati

Scheda prodotto

Categoria ECE	-
Marchi di approvazione	-

Informazioni ambientali e normative

Information according Art. 33 of EU Regulation (EC) 1907/2006 (REACh)	
Identificatore Primario dell'Articolo	4008321101518 | 4062172354691
Elenco candidati Sostanza 1	Non contiene sostanze dichiarabili
Numero di dichiarazione nel database SCIP	Non contiene sostanze dichiarabili

Dati logistici

Codice prodotto	Descrizione del prodotto	Unità di imballo (Pezzi/unità)	Dimensioni (lunghezza x profondità x altezza)	Volume	Peso lordo
4008321101518	ORIGINAL - METAL BASE 2357A	Disimballato 1	53 mm x 27 mm x 27 mm	0.04 dm^3	11.00 g
4008321101938	ORIGINAL - METAL BASE 2357A	Cartone di spedizione 50	273 mm x 145 mm x 65 mm	2.57 dm^3	610.00 g

1)☒codice prodotto indicato descrive la minore quantità che può essere ordinata. Una unità di spedizione può contenere uno o più di un singolo prodotto. Quando si inserisce un ordine, per la quantità inserire una o più unità di spedizione.

Download dati

	File
	User instruction GPRS_Istruzioni sui simboli di sicurezza

Consigli di applicazione
Per informazioni più dettagliate e grafici consultare la scheda tecnica

Clausola
Con riserva di modifiche senza preavviso. Salvo errori o omissioni. Assicurarsi sempre di utilizzare la versione più recente.

© 2025, OSRAM GmbH. Tutti i diritti riservati